Numer artykułu
EB15302637

24.04.2024/17:28

https://www.eibabo.pl/obo/nadstawka-oka-w-st-fs-otwor-w-kanale-podpodlogowym-otwarty-400-mm-oka-w-a-10050-6-eb15302637

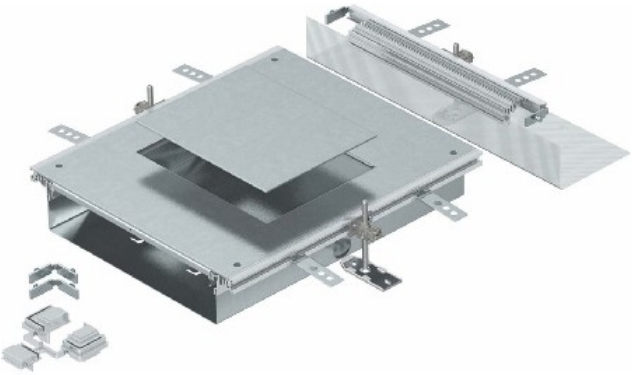

Nadstawka OKA-W St, FS - Otwór w kanale podpodłogowym otwarty 400 mm OKA-W A 10050 6

OBO
OKA-W A 10050 6
7424922
4012195245223 EAN/GTIN

1460,85 PLN z VAT**
plus **Koszty wysyłki**

14-16 dni* (POL)

Zakres niwelacji 100..150 mm, Otwór montażowy prostokątny, Szerokość 400 mm, Długość 473 mm, Materiał ściany bocznej/wanny dennej Stal

TWOJE KORZYŚCI

HANDEL GLOBALNY
Film eibmarkt®

99% ZADOWOLONYCH KLIENTÓW
> 500 000 klientów na świecie

DHL TRACK & TRACE
Śledzenie przesyłki

OBSŁUGA REKLAMACJI
Uczciwie i w 100% bezpiecznie

25 LAT DOŚWIADCZENIA
W globalnej sprzedaży wysyłkowej

CHAT DO ZLECENIA
Z historią zlecenia

KRÓTKI CZAS DOSTAWY
Towar magazynowy

ODSTĄPIENIE OD UMOWY
W ciągu 14 dni

OCHRONA DANYCH
Gwarancja

© 1997-2024 eibmarkt.com GmbH - Kemmlerstrasse 1 - 08527 Plauen - Niemcy

eibabo® i **eibmarkt®** to zarejestrowane i podlegające ochronie marki EIBMARKT® GmbH Holding (www.eibmarkt.de). eibabo® to przedsięwzięcie eibmarkt.com GmbH. eibmarkt.com GmbH jest w 100% spółką-córką EIBMARKT® GmbH Holding

* Wskazówka dot. czasu dostawy: Dzień = poniedziałek - piątek, oprócz dni wolnych w Bawarii lub Saksonii. Towar wysyłamy również w soboty (DHL).
** Metody płatności zależą od kraju. W przypadku dostaw do krajów spoza UE do wszystkich cen trzeba doliczyć koszty wysyłki i opłat celnych albo inne koszty dodatkowe (importowy podatek VAT).
*** Oszczędność w stosunku do RRP = sugerowana cena detaliczna producenta. RRP to cena sugerowana sprzedawcom detalicznym przez producenta, importera lub hurtownika jako cena odsprzedaży dla klienta. RRP nazywana jest również ceną katalogową i definiowana jako najwyższa możliwa cena, jaką kupujący zapłaciłby za dany produkt przed uwzględnieniem wszelkich rabatów (Źródło cen cennikowych brutto: Niemcy).

eibabo® sklep techniczny Smart Home
eibabo® tanie artykuły elektryczne przez internet
eibabo® kupuj tanie artykuły elektryczne online